Тепловентилятор

Ultra

KAMPMANN
Genau mein Klima.

непревзойденные преимущества

Обзор Ultra

Примеры монтажа

Варианты регулирования

Технические характеристики

Размеры

Ваши преимущества!

KAMPMANN
Genau mein Klima.

Ultra:
Лидер продаж для больших помещений.

KAMPMANN
Genau mein Klima.

Гарантия успеха

Почему Вы должны выбрать именно тепловентилятор Ultra?
Потому что он имеет неповторимый дизайн и функциональность.
Вы не видите различий между вариантами исполнения для рециркуляционного или смешанного воздуха. И многие выбирают именно его , потому что он действительно очень мощный.

KAMPMANN
Genau mein Klima.

Проектирование больших помещений

Данный агрегат идеально подходит для помещений с большой площадью. Даже на высоте 4 метров он надежно создает комфортный климат в помещении. Устанавливается на массивном потолке, монтаж дополнительных принадлежностей для смешанного воздуха возможен за подвесным потолком.

KAMPMANN
Genau mein Klima.

Целенаправленная подача воздуха

С теплообменником кольцевой формы Вы получаете возможность распределения тепла и холода во все направления. Направление подачи воздуха вы можете настроить, установив воздухораспределительные лопатки в необходимое положение.

KAMPMANN
Genau mein Klima.

Подходит всегда

Товарный ассортимент позволяет Вам выбрать продукт наиболее подходящий для Ваших дизайнерских решений: высота только 330 мм, три типоразмера на выбор, большой выбор принадлежностей (...) и многое другое. Даже если Вы планируете использовать данный тепловентилятор при низкотемпературном режиме - это тоже возможно!

KAMPMANN
Genau mein Klima.

Низкие расходы

Определитесь в пользу долгосрочных низких эксплуатационных расходов. В этом Вам помогут тихоходный вентилятор с серповидными лопатками, различные варианты регулирования, а также EC-технология и система регулирования KaControl - опционально.

KAMPMANN
Genau mein Klima.

Быстрая доставка

Короткие сроки поставки делают Вас гибкими и быстрыми:
все стандартные приборы поставляются прямо со склада.
Положитесь на нас. А ваши покупатели смогут положиться на Вас.

KAMPMANN
Genau mein Klima.

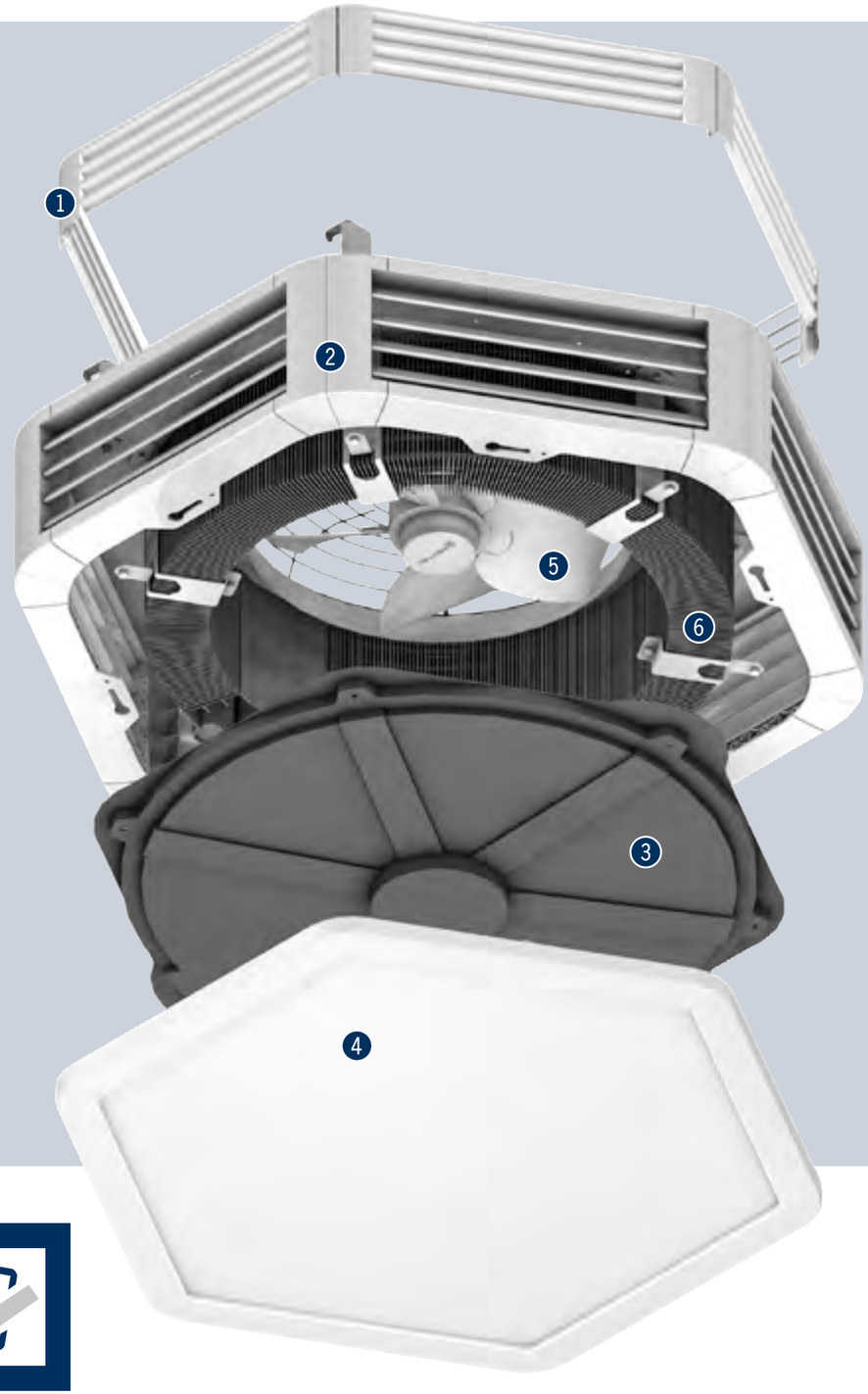

1. Кольцевая воздухозаборная решетка в комплекте
2. Пластмассовый корпус, цвет белый RAL 9016
3. Конденсатная ванна
4. Нижняя крышка
5. Осевой тихоходный вентилятор с серповидными лопатками
6. Медно-алюминиевый теплообменник

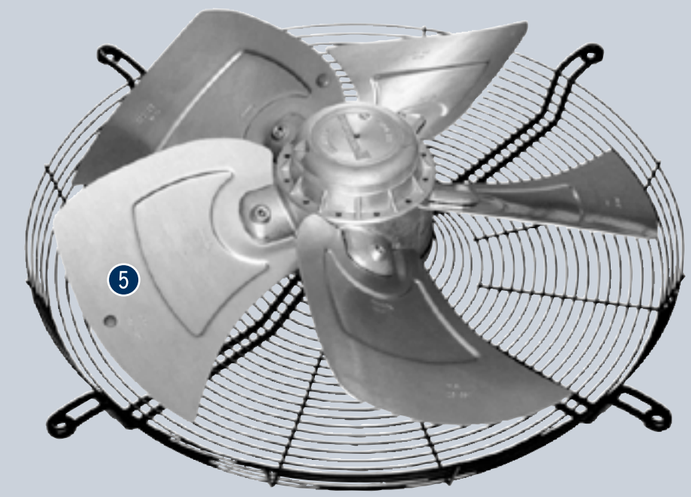

Обзор Ultra

KAMPMANN
Genau mein Klima.

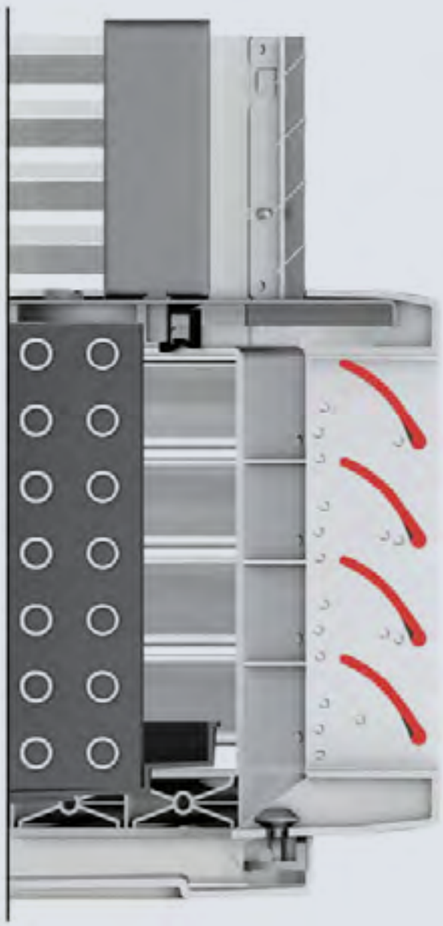

Выпуск воздуха

- Раздача воздуха по 6 направлениям через воздухораспределительные решетки, распределение воздух с помощью воздухораспределительных лопаток (45 мм).
- Воздухораспределительные лопатки фиксируются в любом из шести направлений.

KAMPMANN
Genau mein Klima.

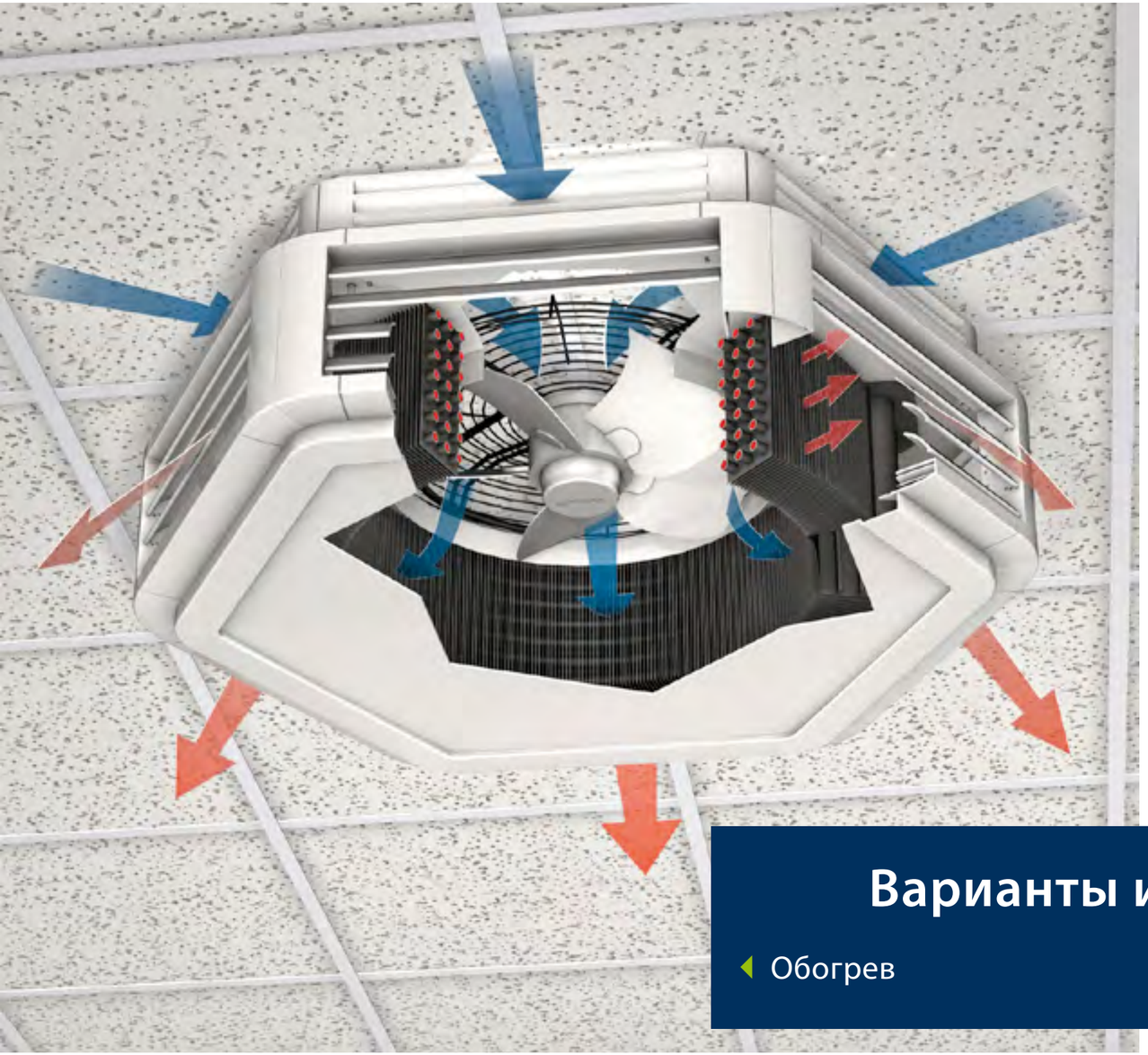

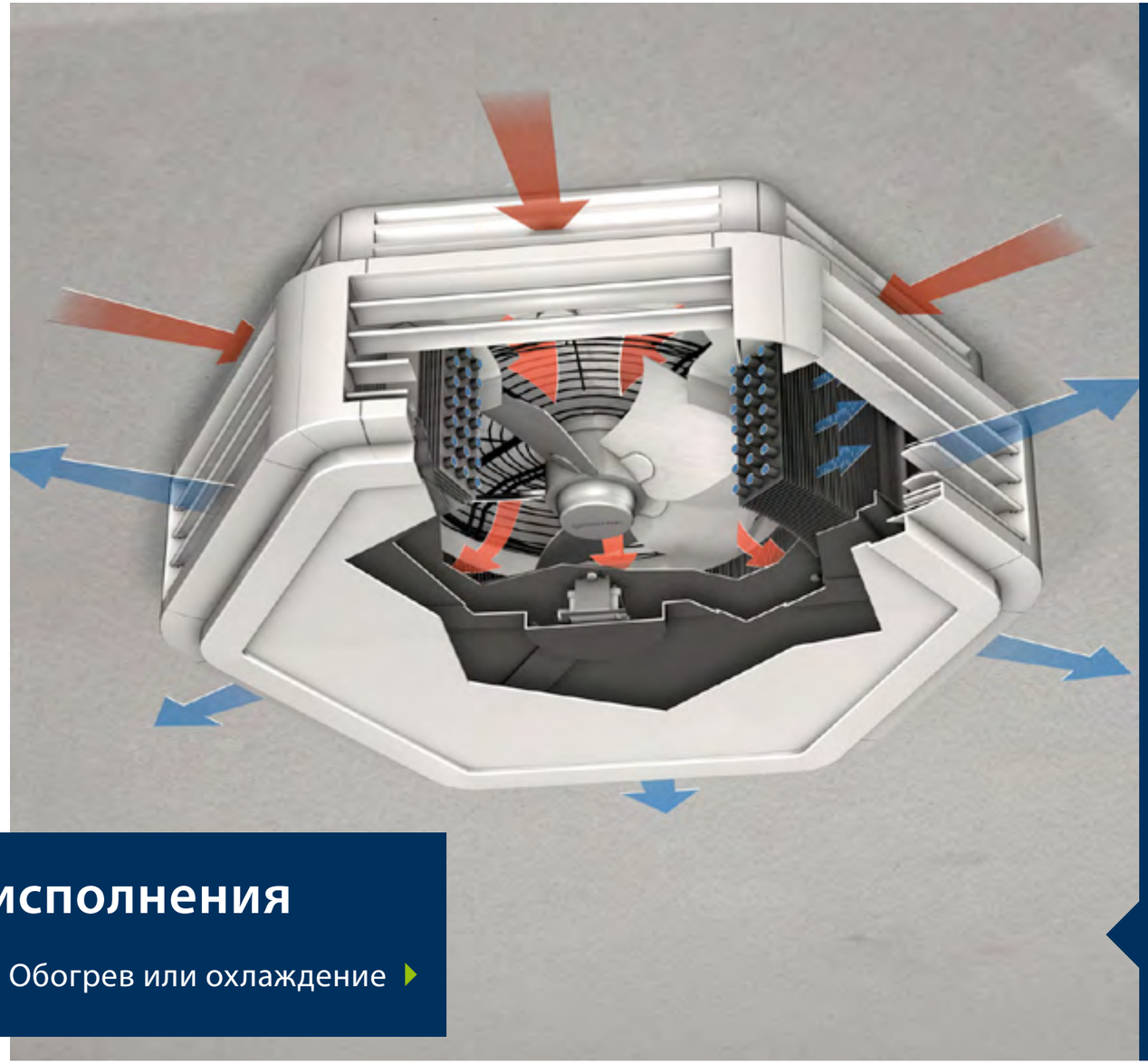

Варианты исполнения

Обогрев

Обогрев или охлаждение

KAMPMANN
Genau mein Klima.

Ultra со смешанным воздухом для монтажа за подвесным потолком, забор наружного воздуха через крышу

1. Ultra с квадратной соединительной рамой
2. Воздухозаборная решетка квадратной формы
3. Уменьшающий переход 90°
4. Гибкий соединитель
5. Смесительная камера, вертикальная
6. Секция воздуховода с рамой для плоской крыши
7. Защитный зонт от дождя
8. Внутренняя рама

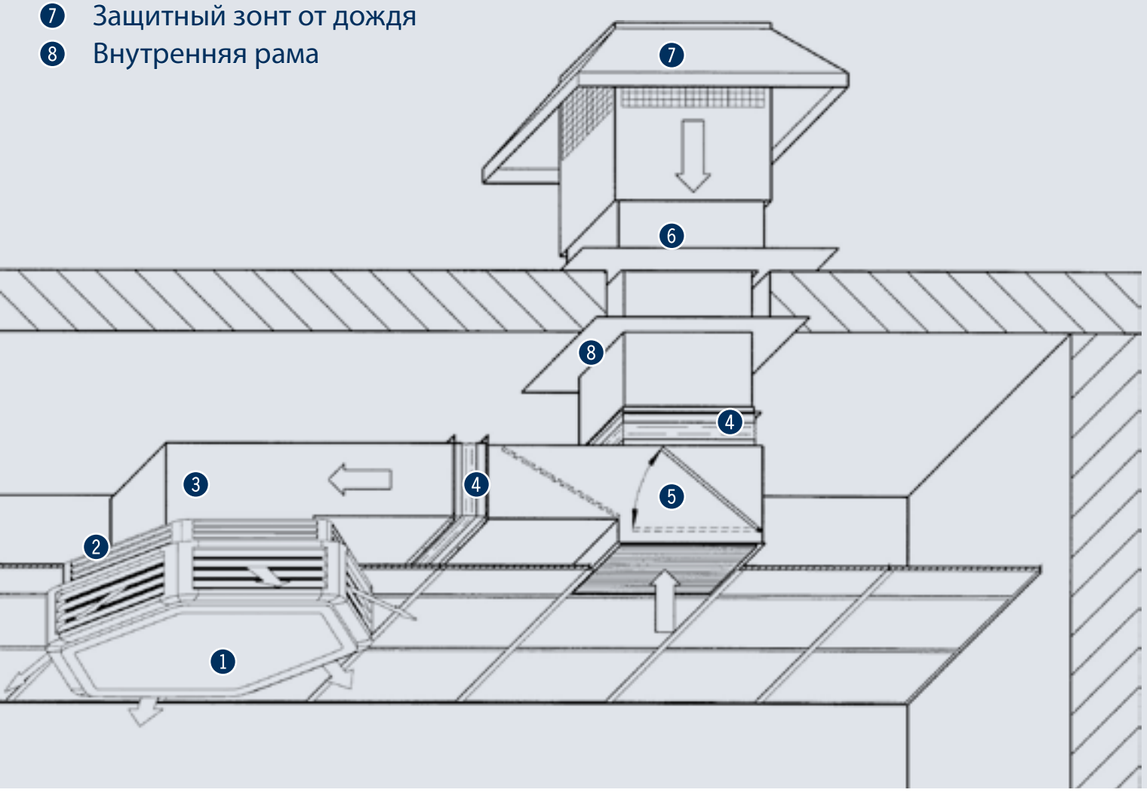

Ultra с рециркуляционным воздухом для монтажа за подвесным потолком

1. Ultra
2. Вставной фильтр
3. Звукоизолирующие панели
4. Переход 90°
5. Переход 90° с воздухозаборной решеткой
6. Гибкий соединитель

Примеры монтажа рециркуляционный/ смешанный воздух

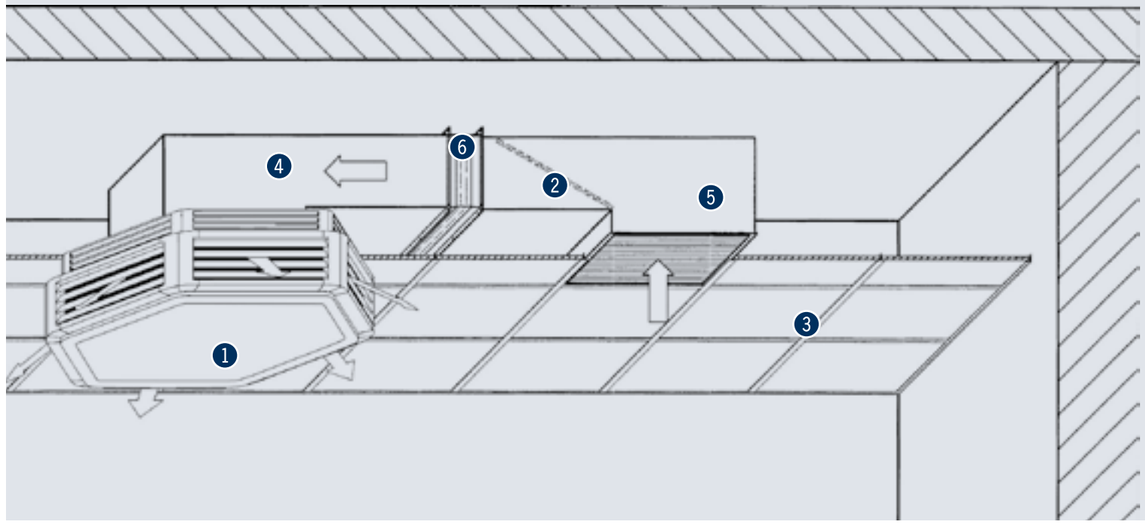

KAMPMANN
Genau mein Klima.

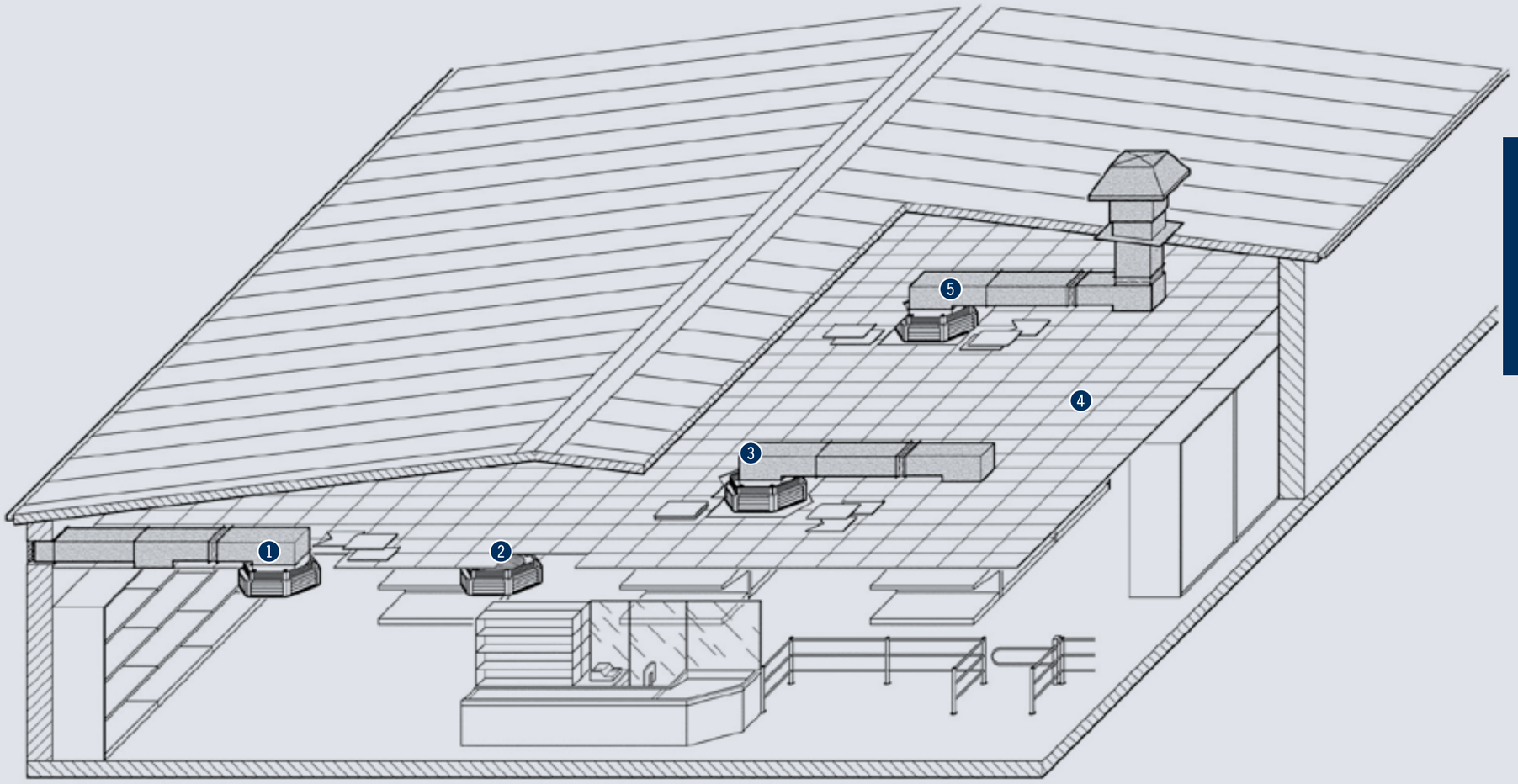

Примеры монтажа рециркуляционный/ смешанный воздух

1. Ultra со смешанным воздухом, забор наружного воздуха через стену
2. Ultra
3. Ultra с рециркуляционным воздухом
4. Звукоизолирующие панели
5. Ultra со смешанным воздухом, забор наружного воздуха через крышу

KAMPMANN
Genau mein Klima.

Автоматизация помещений с помощью KaControl

- Встроенный на заводе блок управления KaControl предназначен для подключения к системам автоматизации зданий
- Интерфейсы для BACnet* или Modbus в качестве дополнительных модулей
- Управление вентилятором и клапаном посредством сигнала 0-10 всего одним подключением
- Привлекательный дизайн пульта управления, интуитивно понятный интерфейс
- Встроенный таймер

* интегрированный веб-сервер

KAMPMANN
Genau mein Klima.

Технические характеристики

Серия		73	84	85	96	96	97
Обогрев и вентиляция							
2-ступенчатый переключатель трехфазного тока 400 В	Типы	73_ _36	84_ _36	85_ _36	96_ _36	96_ _38	973066
1-ступенчатый переключатель однофазного тока 230 В	Типы	73_ _16	84_ _16	85_ _16	96_ _16	-	973060
Расход воздуха	[м³/ч]	880 – 1180	1350 – 1650	1990 – 2860	3270 – 5130	2520 – 3670	3060 – 4090
Уровень звукового давления [1)]	[дБА]	38 – 43	44 – 50	45 – 52	50 – 60	44 – 51	48 – 55
Теплопроизводительность [2)]	[кВт]	7,4 – 11,5	10,9 – 15,8	15,4 – 25,1	23,1 – 40,0	19,5 – 32,0	29,0 – 35,4
макс. монтажная высота	[m]	2,3 – 2,4	2,5 – 2,8	3,0 – 3,4	3,4 – 3,9	3,2 – 3,7	3,3 – 3,7
Дальнобойность	[m]	3,2 – 3,8	3,7 – 4,4	4,6 – 5,6	5,4 – 7,0	5,0 – 6,2	5,1 – 6,1
Обогрев или охлаждение							
2-ступенчатый переключатель трехфазного тока 400 В	Типы	-	843136	853136	963136	963138	973166
1-ступенчатый переключатель однофазного тока 230 В	Типы	-	843116	853116	963116	-	973160
Холодопроизводительность [3)]	[кВт]	-	6,6 – 7,3	9,1 – 11,1	13,6 – 17,0	11,6 – 14,2	13,1 – 15,4
Соединительные размеры	[Дюйм]	1					

[1)] измеренния выполнены на расстоянии 3 м [2)] теплопроизводительность при 90 / 70 °C, t_{L1} = 20 °C
[3)] холодопроизводительность при 6 / 12 °C, t_{L1} = 28 °C и относительной влажности 50 %

KAMPMANN
Genau mein Klima.

Размеры

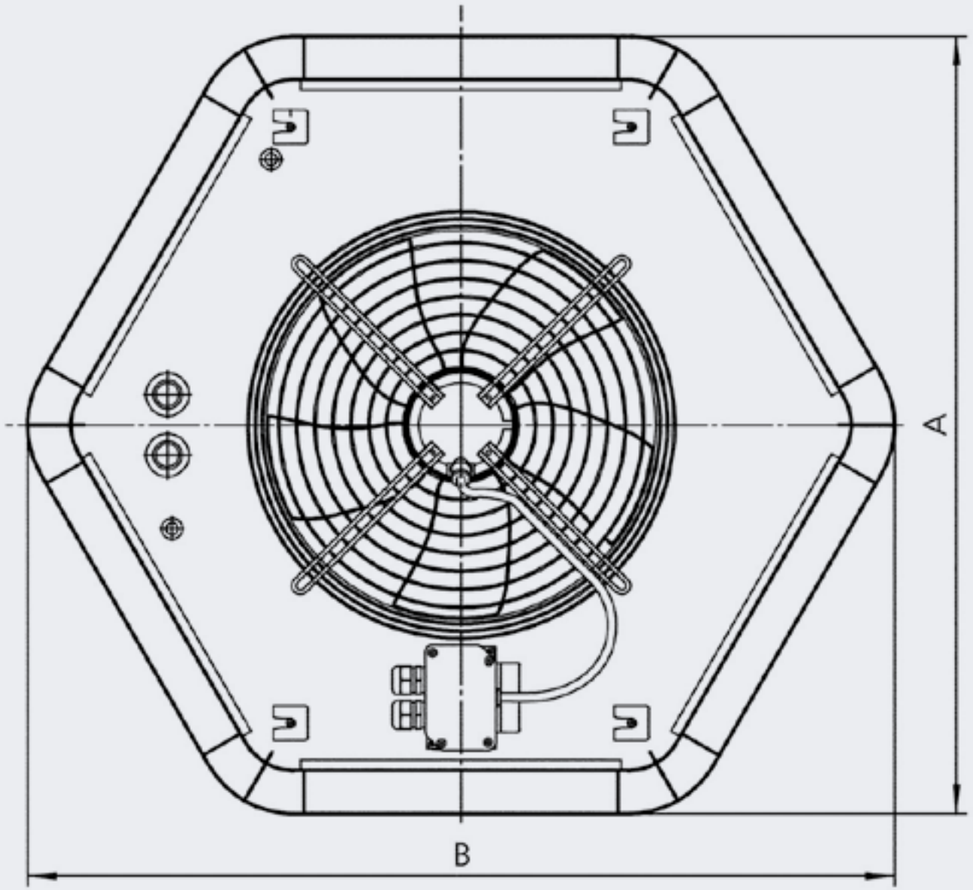

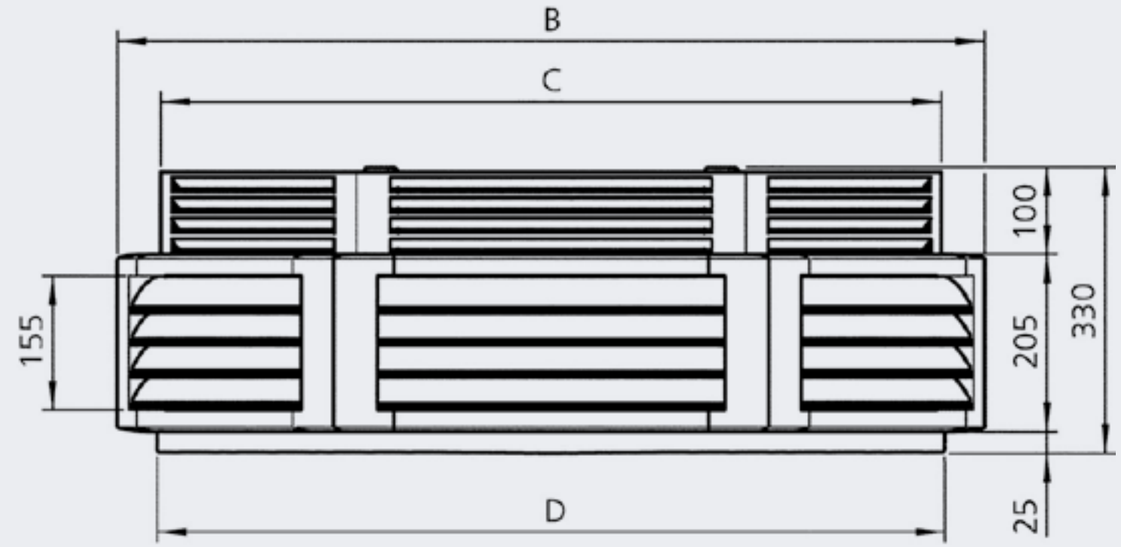

Серия	A	B	C	D
73	750	840	729	739
84 / 85	900	1004	904	912
96 / 97	1050	1177	1077	1085

Размеры в мм

KAMPMANN
Genau mein Klima.

Ваши преимущества!

Преимущества сервиса компании Kampmann для Вас:

- Консультации на месте
- Предоставление образцов
- Поддержка при проектировании
- Расчет мощности
- Обсуждение деталей
- Инструктаж
- Послепродажное обслуживание

Мы здесь для Вас:

Kampmann.ru/kontakty

KAMPMANN
Genau mein Klima.

Kampmann.ru

Kampmann GmbH
Friedrich-Ebert-Str. 128-130
49811 Lingen (Ems)
Германия

T +49 591 7108-0
Ф +49 591 7108-300
E info@kampmann.de
W Kampmann.de

Московское представительство
ул. 4- Магистральная, д. 11, строение 2,
123007 Москва
Россия

T +7 495 3630244
Ф +7 495 3630244
E info@kampmann.ru
W Kampmann.ru

Genau mein Klima.